モータ単体　＊外形図・特性表＊

TP－2937シリーズ

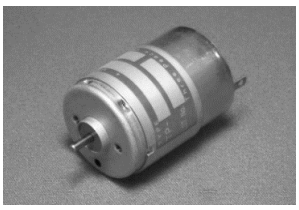

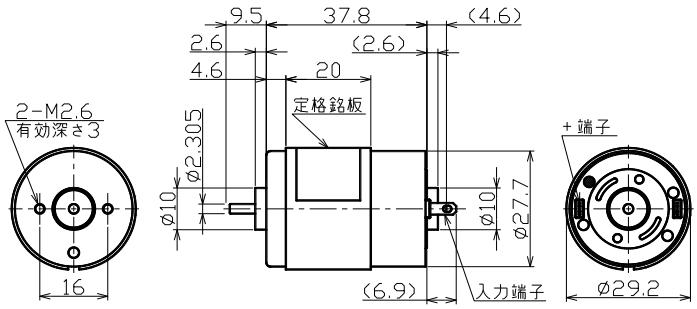

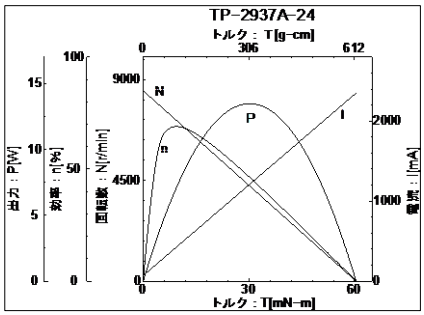

MOTOR φ29.2mm　RoHS 対応品　ドライバ TPDR-58A　絶縁階級 E種　極数：2 スロット数：5

機種名 TP－		電圧 [V]	無負荷 回転数 r/min	無負荷 電流 mA	定格 出力 W	定格 トルク mN-m	定格 トルク gf·cm	定格 回転数 r/min	定格 電流 mA	起動(停動) トルク mN-m	起動(停動) トルク gf·cm	起動(停動) 電流 mA	回転方向 +端子 +印加	ブラシ	ノイズ素子
2937	A	24	8500	69	3.9	4.9	50	7811	254	60.5	617	2350	CCW	カーボン	バリスタ

TP－3522シリーズ

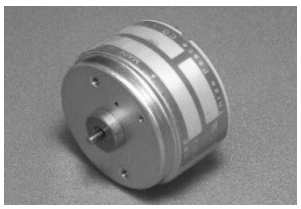

A

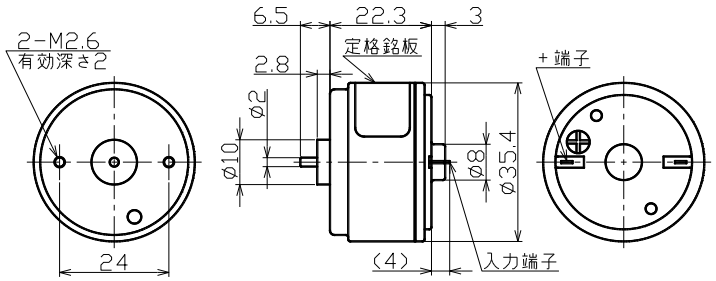

B、C

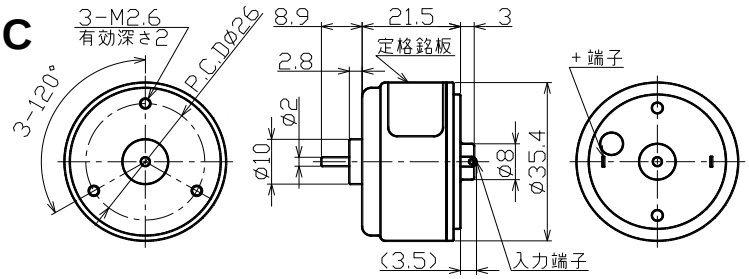

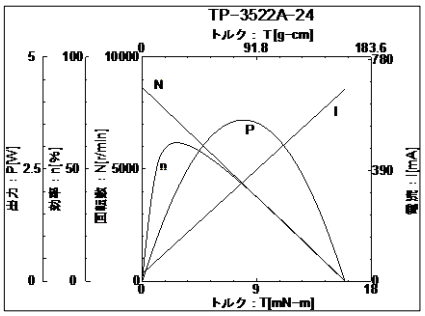

MOTOR φ35.4mm　RoHS 対応品　ドライバ TPDR-58A　絶縁階級 E種　極数：2 スロット数：3

機種名 TP－		電圧 [V]	無負荷 回転数 r/min	無負荷 電流 mA	定格 出力 W	定格 トルク mN-m	定格 トルク gf·cm	定格 回転数 r/min	定格 電流 mA	起動(停動) トルク mN-m	起動(停動) トルク gf·cm	起動(停動) 電流 mA	回転方向 +端子 +印加	ブラシ	ノイズ素子
3522	A	24	8647	26	2.1	2.94	30	7051	146	16	163	676	CW	カーボン	電解コンデンサ
	B	24	3061	12	0.3	0.98	10	2498	27	5.3	54	92	CW	カーボン	バリスタ
	C	12	2038	15	0.1	0.98	10	1254	36	2.5	26	70	CW	カーボン	バリスタ

スリーピース株式会社　営業部
TEL:03-5807-3051　FAX:03-3831-7727
URL :http://www.three-peace.com
E-mail:eigyou@three-peace.com

●本カタログに掲載されております製品ならびに製品仕様は、予告なしに変更する場合があります。
●本カタログに記載されておりますコンテンツを、弊社の承諾なしに転載および複製することは、固くお断りいたします。
●弊社製品のコピー品ならびに類似品にはご注意ください。